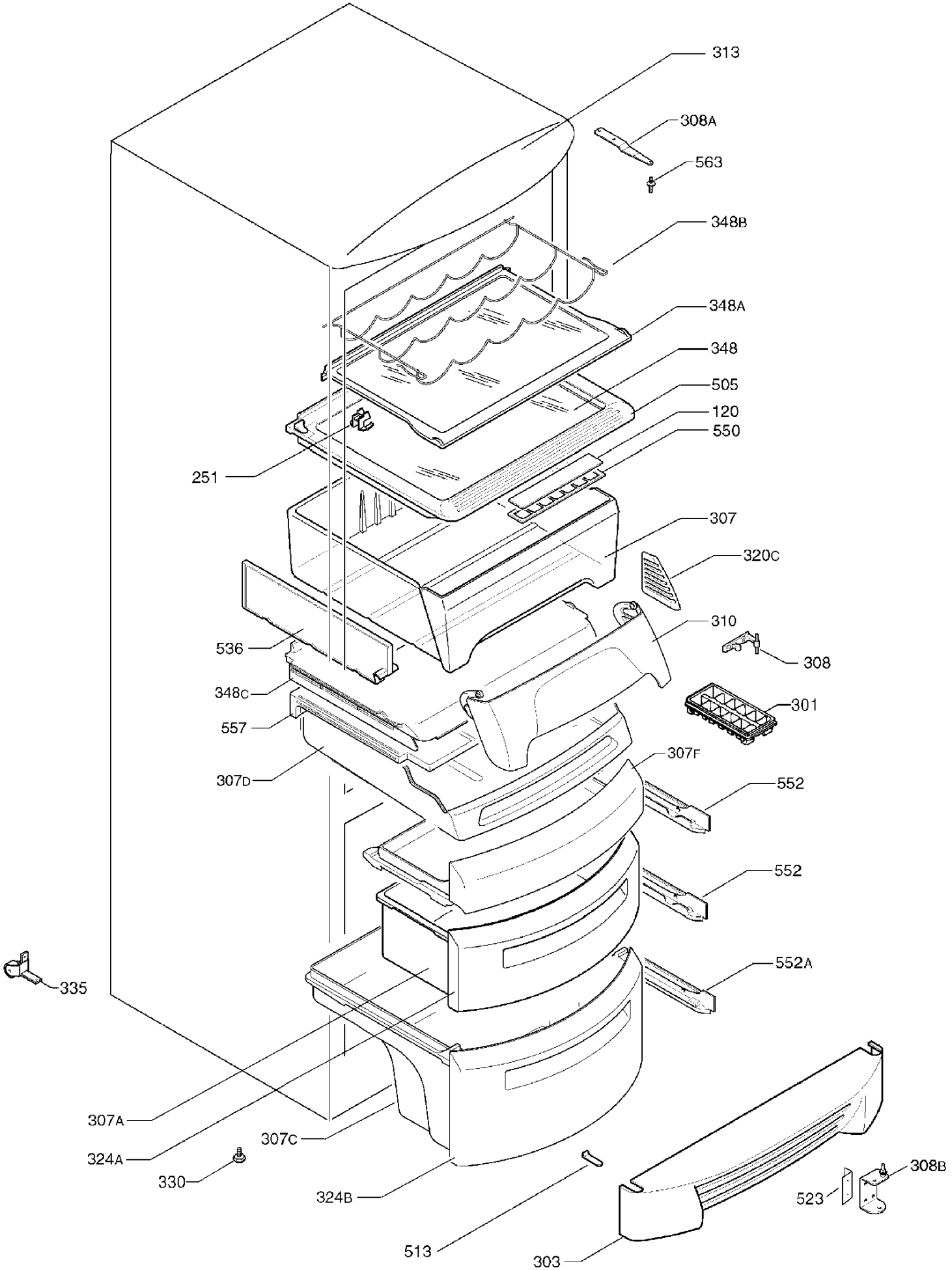
313
308A
563
348B
348A
348
505
120
550
251
307
320C
310
308
536
348C
301
557
307F
307D
552
552
552A
335
307A
324A
307C
330
324B
308B
523
513
303

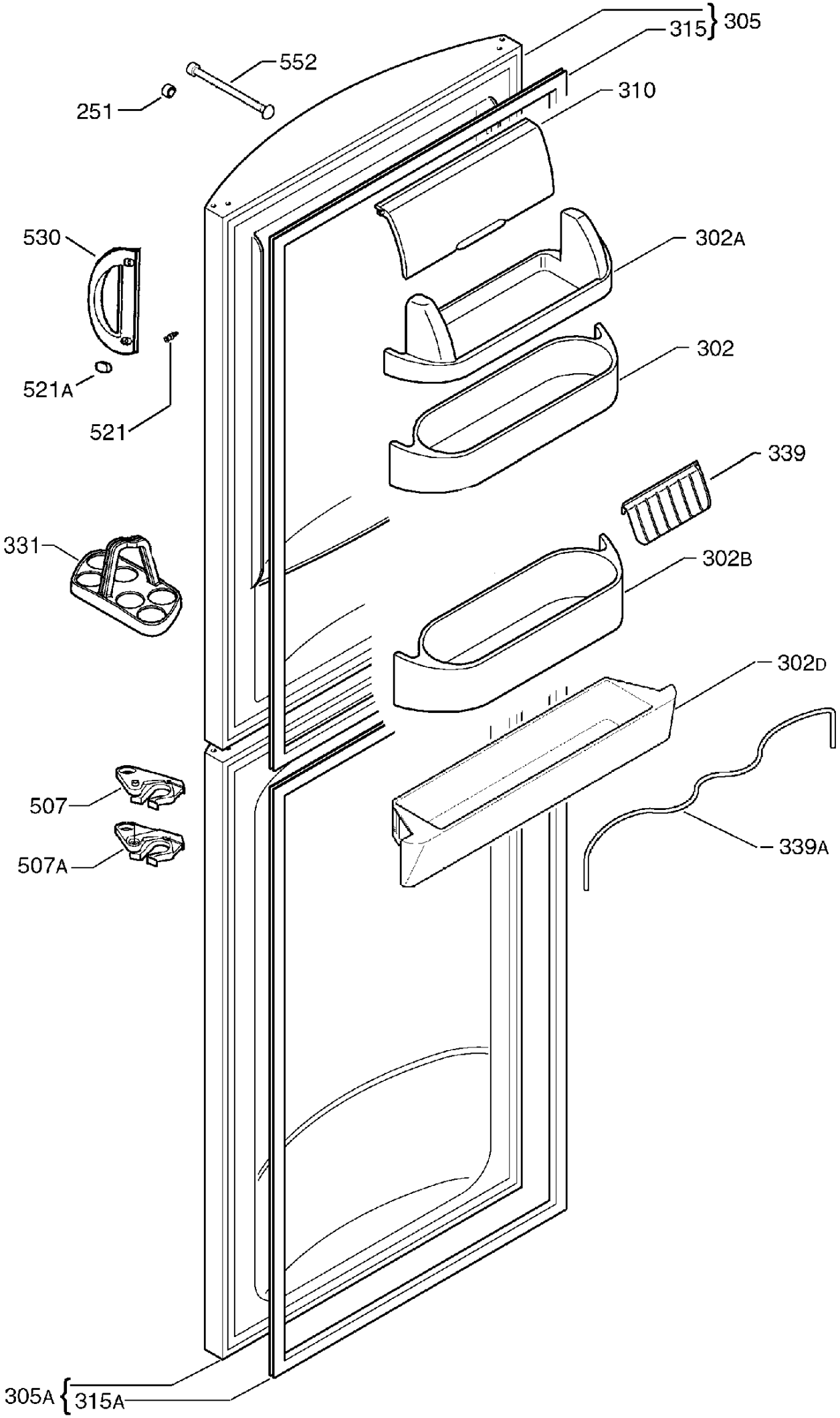
305
315
552
310
251
530
302A
302
521A
521
339
331
302B
302D
507
507A
339A
305A
315A

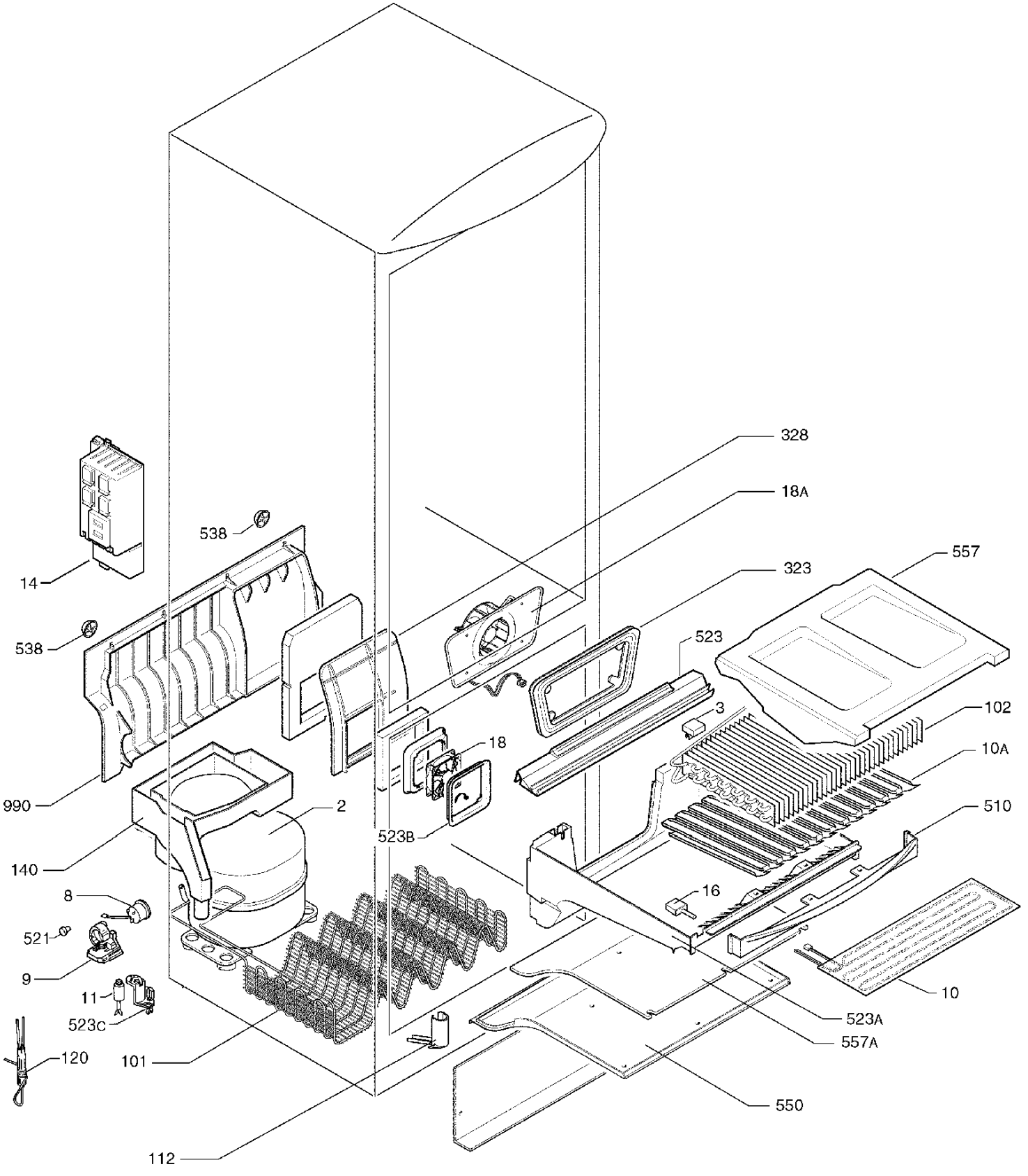
328
18A
538
557
323
14
538
523
3
102
18
10A
990
2
510
523B
140
16
8
521
9
10
11
523A
523C
557A
120
101
550
112

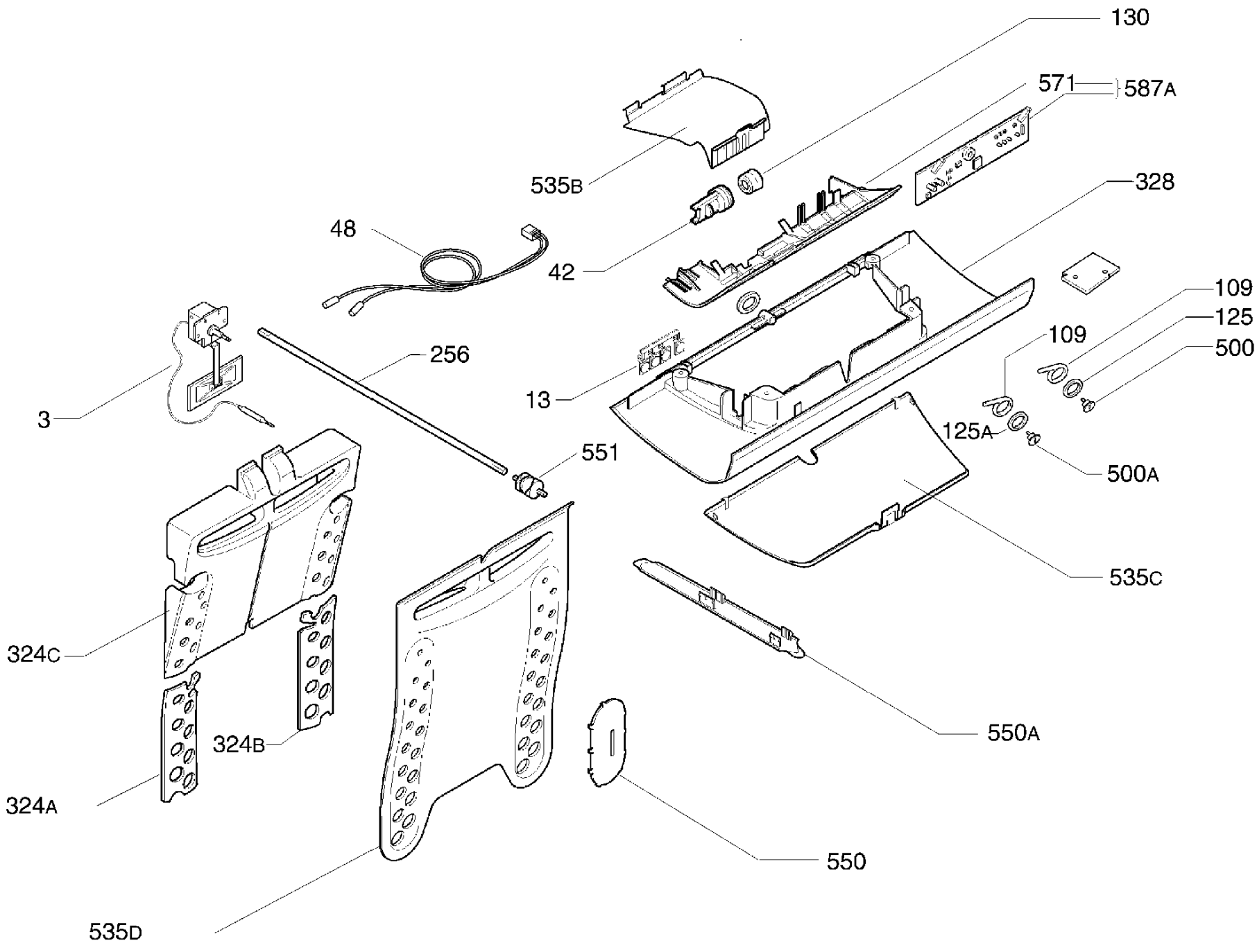
130
571
587A
535B
328
48
42
109
125
500
109
256
13
3
125A
551
500A
535C
324C
550A
324B
324A
550
535D